HAHN
DOPPELHUB-GASFEDERN

© HAHN Gasfedern GmbH
Technische Änderungen und Druckfehler vorbehalten / DHG.DE 10/2016

HAHN Gasfedern GmbH

Waldstraße 39–43, 73773 Aichwald, Deutschland
Fon +49 (0) 711 936 705-0 | Fax -40
info@hahn-gasfedern.de | www.hahn-gasfedern.de

HAHN GASFEDERN

Made in Germany
www.hahn-gasfedern.de

HAHN
DOPPELHUBGASFEDERN

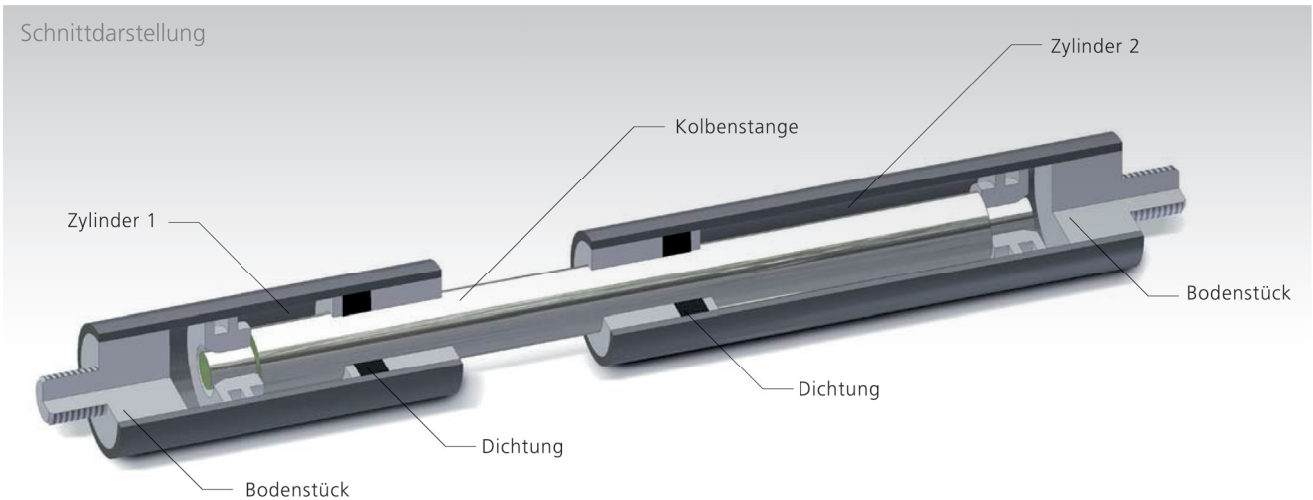

ANWENDUNG

Die HAHN Gasfedern GmbH hat für schwere Klappen mit großem Öffnungswinkel spezielle Doppelhubfedern entwickelt, die durch eine geringe Anfangs- und eine hohe Endkraft charakterisiert sind. Die Doppelhubgasfeder ermöglicht es, schwere Klappen mit geringer Handkraft zu öffnen und zu schließen.

FUNKTION

Doppelhubgasfedern besitzen zwei Druckrohre, die unterschiedlich befüllt werden können und so in der Lage sind, zwei Kraftbereiche abzudecken. Das Einfahren der Kolbenstange erzeugt eine geknickte Kennlinie, die sich besser an den Kraftverlauf der Klappe anpassen lässt. Doppelhubfedern werden speziell für Ihre Anwendung ausgelegt. Die Kraftbereiche werden exakt aufeinander abgestimmt und der erforderlichen Kinematik angepasst. HAHN Doppelhubgasfedern sind in Stahl, V2A (AISI 304) und in V4A (AISI 316) lieferbar.

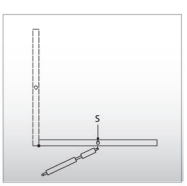

In dieser Position ist der Schwerpunkt S am weitesten vom Drehpunkt entfernt. Für das Öffnen der Klappe wird die höchste Kraft benötigt. Beide Hübe sind eingefahren. Das Öffnen erfolgt durch den Zylinder mit der höheren Kraft.

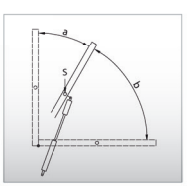

In dieser Position rückt der Schwerpunkt S näher zum Drehpunkt. Es wird eine geringere Federkraft benötigt. Hub 1 ist in dieser Position ausgefahren. Der Federteil 2 mit der geringeren Kraft wird nun wirksam.

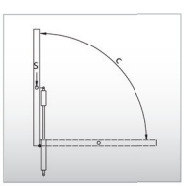

In dieser Position liegt der Schwerpunkt S nahe oder direkt im Drehpunkt. Es wird eine geringe Federkraft benötigt. Beide Hübe sind voll ausgefahren.